XHD型连接器承认书图面

名　　称	材　　料	数量	附　　注
基座 Housing	Nylon 66 UL94V-0	1	White(白色)
针 Wafer	黄铜镀锡 Brass Tin	N	

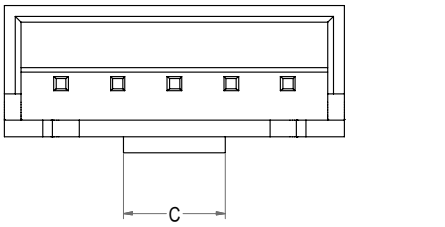

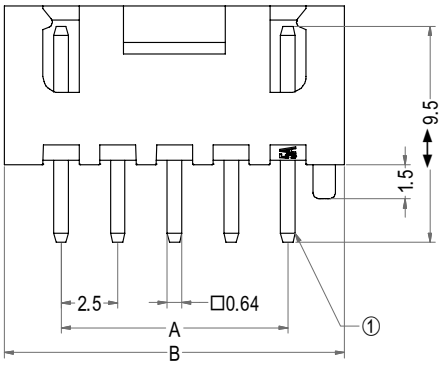

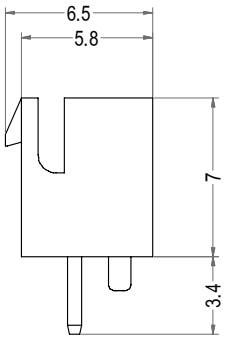

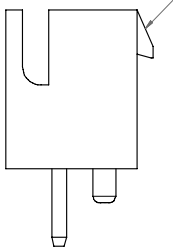

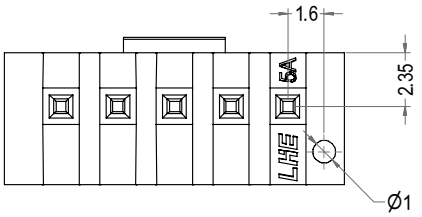

注意:2P此处与其他孔位不同!

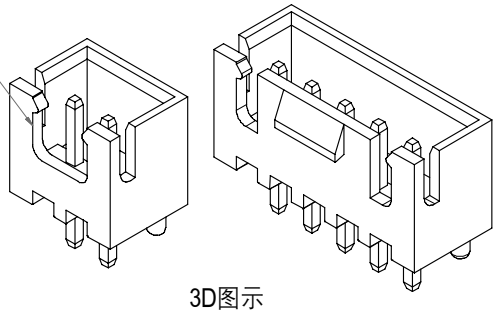

3D图示

Poles	Part No.	Description	DIM=A	DIM=B	DIM=C
2	A2507-DWV02	XHD-2AD	2.50	7.50	2.00
3	A2507-DWV03	XHD-3AD	5.00	10.00	3.00
4	A2507-DWV04	XHD-4AD	7.50	12.50	3.00
5	A2507-DWV05	XHD-5AD	10.00	15.00	4.50
6	A2507-DWV06	XHD-6AD	12.50	17.50	4.50
7	A2507-DWV07	XHD-7AD	15.00	20.00	4.50
8	A2507-DWV08	XHD-8AD	17.50	22.50	4.50
9	A2507-DWV09	XHD-9AD	20.00	25.00	4.50
10	A2507-DWV10	XHD-10AD	22.50	27.50	4.50
11	A2507-DWV11	XHD-11AD	25.00	30.00	4.50
12	A2507-DWV12	XHD-12AD	27.50	32.50	4.50
13	A2507-DWV13	XHD-13AD	30.00	35.00	4.50
14	A2507-DWV14	XHD-14AD	32.50	37.50	4.50
15	A2507-DWV15	XHD-15AD	35.00	40.00	4.50
16	A2507-DWV16	XHD-16AD	37.50	42.50	4.50
17	A2507-DWV17	XHD-17AD	40.00	45.00	4.50
18	A2507-DWV18	XHD-18AD	42.50	47.50	4.50
19	A2507-DWV19	XHD-19AD	45.00	50.00	4.50
20	A2507-DWV20	XHD-20AD	47.50	52.50	4.50
4	A2507-DWVC04	XHD-4AD宽扣	7.50	12.50	4.50

浙江联和电子有限公司

品名	XHD-AD	比例	3 : 1
料号	A2507-DWV	未注公差(mm)	
图号	/	>0~3	±0.12
材料	Nylon 66 UL94V-0	>3~18	±0.15
制图	王天 2024-03-06	>18~50	±0.3
审核	天琴 2024-03-06	>50~120	±0.5
批准	季育文 2024-03-06	X°	±3°
视角		X.X°	±0.5°